第45回ゴーセン杯争奪戦
ハイスクールジャパンカップソフトテニス2016
富山県代表選手選考会

実施日	平成28年4月23日	参加組数	１２７組
会場名	高岡市テニスコート		

ベスト８の記録	富山県/男子

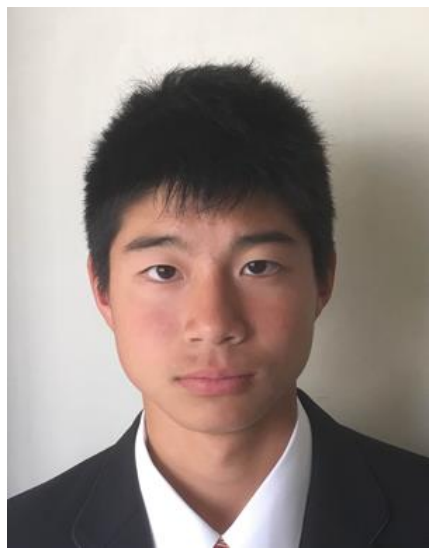
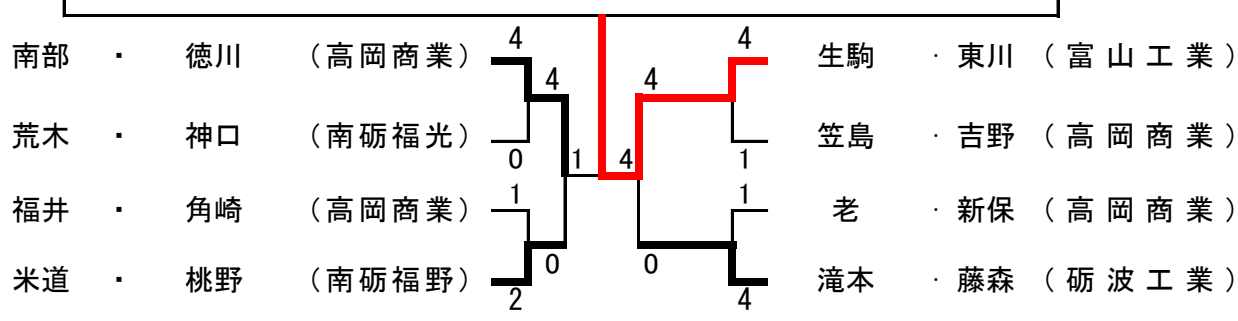
富山工業高校　生駒・東川ペア