兵庫県選抜ソフトテニス大会個人戦　兼
ゴーセン杯争奪ハイスクールジャパンカップ
ソフトテニス2016兵庫県代表選考会

実施日	平成28年4月9日	参加組数	２４組

会場名	しあわせの村テニスコート

ベスト８の記録　　兵庫県/女子
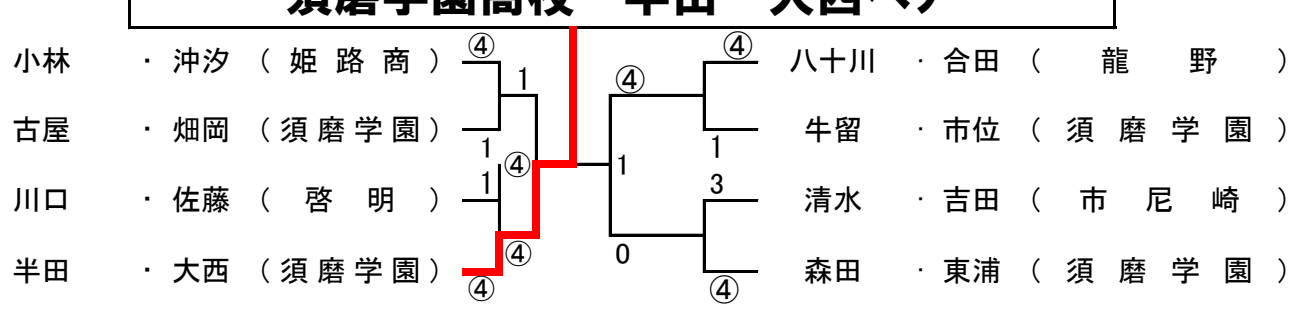
須磨学園高校　半田・大西ペア